QUICKSCAN ARCHEOLOGIE HOEVERSTRAAT-ZANDSTRAAT TE WESTERHOVEN

OMGEVINGSDIENST
ZUIDOOST-BRABANT

QUICKSCAN ARCHEOLOGIE HOEVERSTRAAT-ZANDSTRAAT TE WESTERHOVEN

In opdracht van	Gemeente Bergeijk
Opgesteld door	Ria Berkvens Omgevingsdienst Zuidoost-Brabant Postbus 8035 5601 KA Eindhoven
Auteur	Ria Berkvens
Projectnummer	261178
Datum	13 mei 2019
Status	definitief

Inhoudsopgave

1 Inleiding **1**

2 Inventarisatie **4**

2.1 Fysisch landschap 4

2.2 Archeologisch landschap 5

2.3 Historisch landschap 6

2.4 Verstoringen 10

3 Gespecificeerde archeologische verwachting **10**

4 Conclusie en advies **12**

5 Literatuur **13**

1 Inleiding

In verband met de geplande herinrichting van de Hoeverstraat en Zandstraat in Westerhoven en de daarmee gepaard gaande grondwerkzaamheden, is het noodzakelijk om zicht te krijgen in de mogelijk aanwezige archeologische waarden. Het plangebied in Westerhoven bestaat uit de straten Hoeverstraat en Zandstraat (figuur 1).
in het kader van een voorgenomen reconstructie, waarbij de openbare ruimte binnen het plangebied opnieuw wordt ingericht, zullen diverse werkzaamheden plaatsvinden (zie figuur 3). Naast rioolvervanging zal het hemelwater in het kader van duurzaam waterbeheer, indien mogelijk, in de bodem worden geïnfiltreerd. Hiertoe zal de complete verharding van de wegen worden vervangen. Het oude riool wordt vervangen door een nieuw DWA/GWA-riool en er wordt gedeeltelijk een RWA/IT-riool aangelegd. Ter plaatse van een gedeelte van de locatie zal water worden geïnfiltreerd. Dit zal gebeuren door middel van een bestaande sloot en een nog aan te leggen verlaging van het maaiveld in het westen van het plangebied. In totaal gaat het om een verstoringsoppervlak van bijna 1 ha. De diepte van de verstoring varieert van 30 cm aan de zijkanten, oplopend tot 80 cm naar de straat en 2 m (over een breedte van 3,5 m) in het midden van de straat waar de riolering komt (zie bijlage 1). De rioolaanleg heeft een lengte van naar schatting 940 m met een breedte van 3,5 m en een diepte van 2 m.
Aangezien het plangebied in een zone met een hoge archeologische verwachting, deels historische kern, ligt, is archeologisch vooronderzoek noodzakelijk (zie figuur 2).

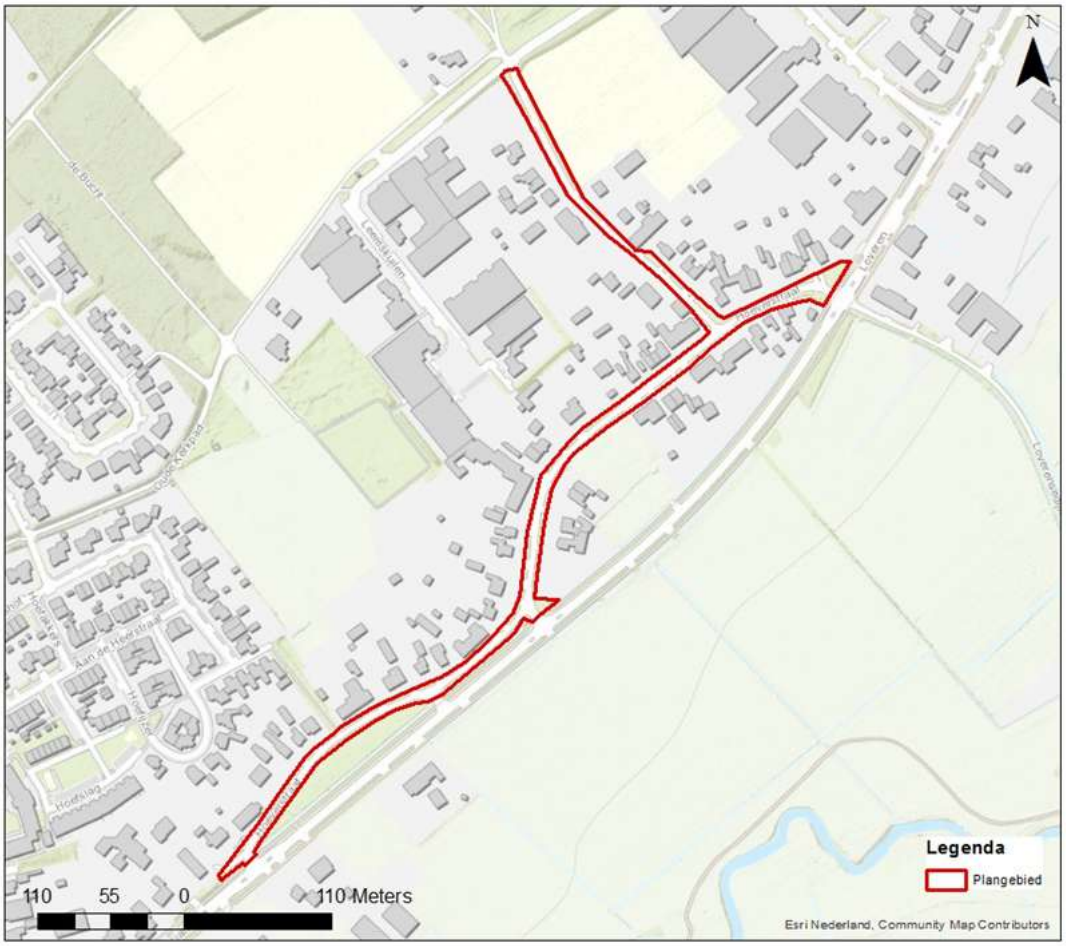

Figuur 1: Ligging van het plangebied in Westerhoven op de topografische kaart.

Administratieve gegevens onderzoekslocatie

Provincie:	Noord-Brabant
Gemeente:	Bergeijk
Plaats:	Westerhoven
Toponiem:	Hoeverstraat
Coördinaten (centrum):	156.375 x 371.810
Oppervlakte plangebied:	Circa 9757 m2
Verwachtingswaarde archeologische beleidskaart:	Hoog en hoog historische kern
Huidig grondgebruik:	Openbare weg met grasbermen en bomen

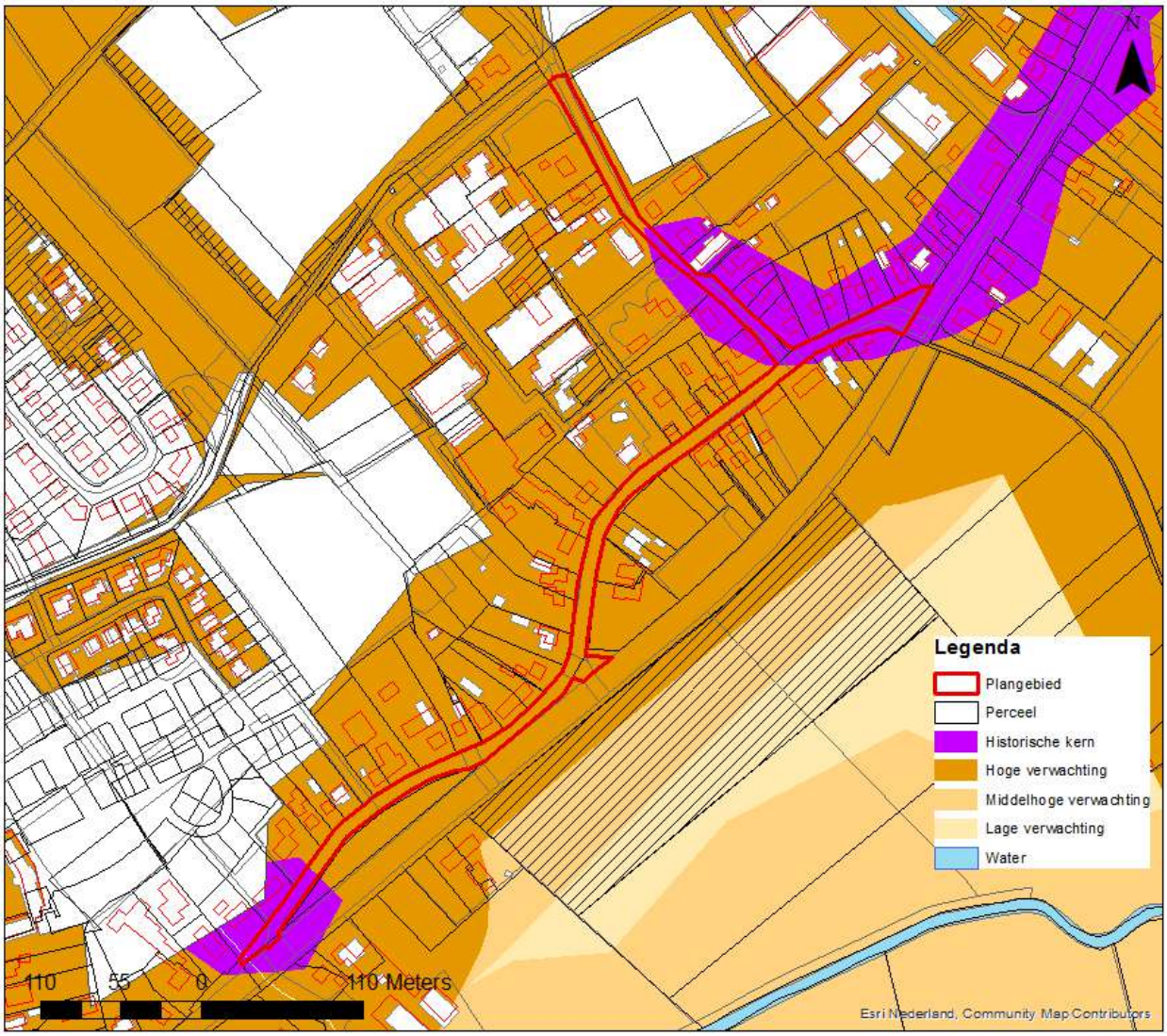

Figuur 2: Ligging van het plangebied in Westerhoven op de topografische kaart.

Figuur 3: Overzicht van de toekomstige inrichting van het plangebied met hieronder de dwarsdoorsneden.

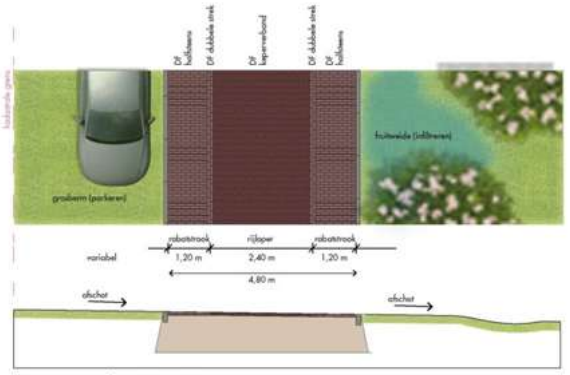

Doorsnede A - A'
T.h.v. Hoeverstraat 46

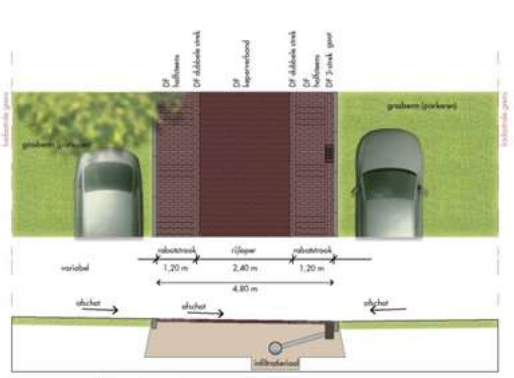

Doorsnede B - B'
T.h.v. Hoeverstraat 16 - 11

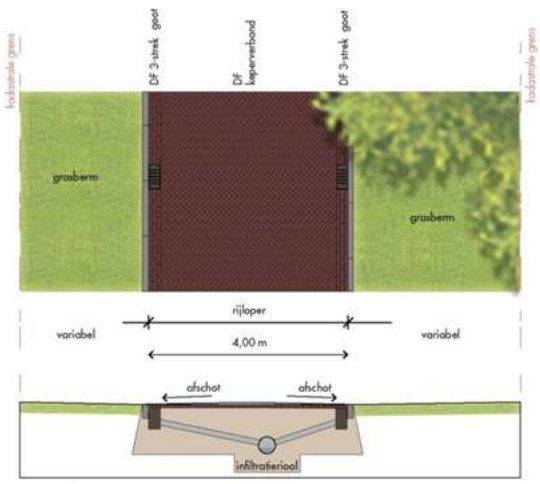

Doorsnede C - C'
T.h.v. Zandstraat 1 - 4

2 Inventarisatie

Aan de hand van de opgestelde erfgoedkaart[1] van de gemeente Bergeijk wordt hieronder achtereenvolgens het fysisch landschap, een inventarisatie van de archeologische waarden en historische gegevens van het plangebied toegelicht. Op basis hiervan wordt een waardering gegeven met daaraan gekoppeld een advies ten aanzien van de archeologie.

2.1 Fysisch landschap

Van de gemeente Bergeijk is in het kader van de erfgoedkaart ook een reconstructie gemaakt van het fysische landschap.[2] Deze kaart is vooral van belang voor het inschatten van archeologische potenties en als basis voor de historisch geografische ontwikkeling. Voor de bewerking is uitgegaan van de oude topografie en de samenhang tussen landschappelijke structuren in de 19e eeuw met geomorfologische en bodemkundige kenmerken. Verdere verfijning is verkregen door gebruik te maken van de digitale hoogtegegevens. Volgens de kaart van het fysisch landschap is het plangebied gelegen op een lage dekzandrug, die naar het zuiden en zuidoosten toe uitloopt in lage zandgronden en vervolgens overgaan in het beekdal van de Keerop (zie figuur 4). De bodem bestaat uit enkeergronden. Tot in de eerste helft van de vorige eeuw werden de relatief droge en vruchtbare gronden op de dekzandrug voornamelijk gebruikt als akker terwijl de direct langs het beekdal gelegen zone in gebruik was als hooi- of weiland.

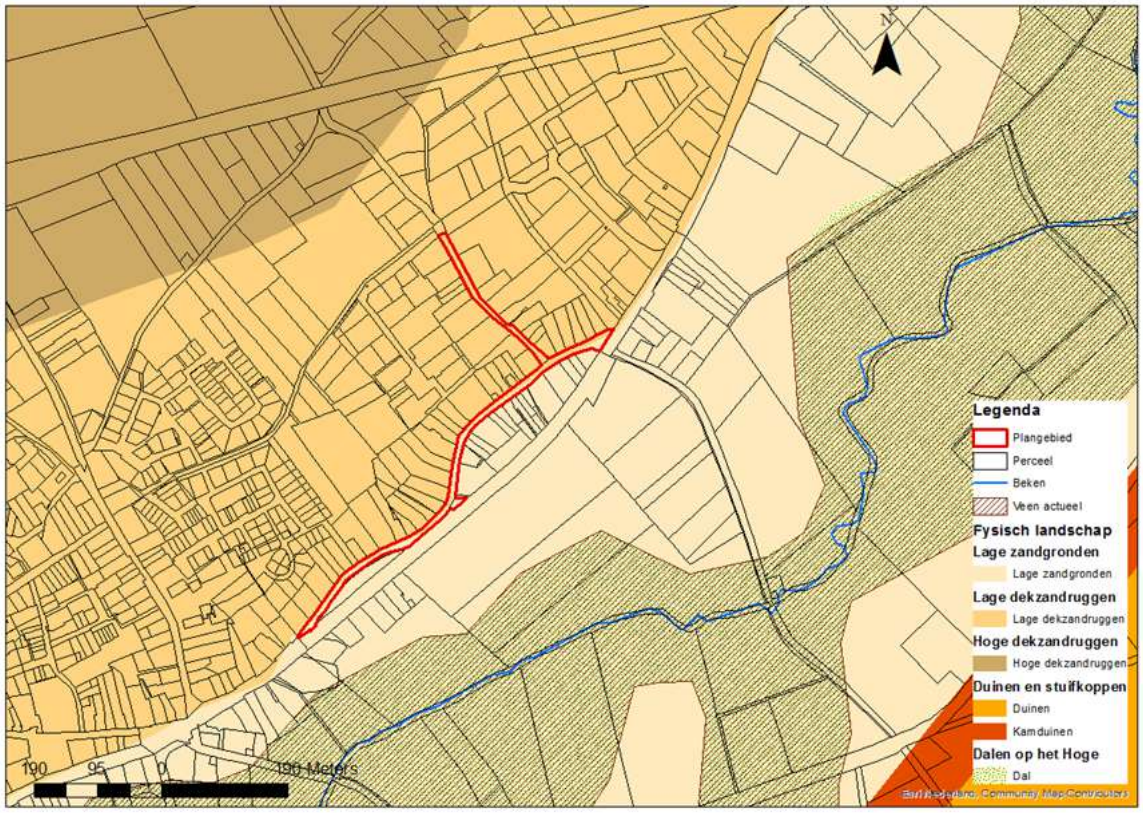

Figuur 4: Het fysisch landschap van het plangebied Hoeverstraat-Zandstraat (uitsnede erfgoedkaart gemeente Bergeijk)

[1] Berkvens e.a. 2012: *Catalogus Cultuurhistorische Inventarisatie Erfgoedkaart Bergeijk* (Bijlage behorende bij het rapport: Kempisch erfgoed in beeld. Een regionale erfgoedkaart voor de Kempen- en A2 gemeenten Bergeijk, Bladel, Eersel, Oirschot, Reusel-De Mierden, Waalre, Valkenswaard, Cranendonck en Heeze-Leende), Eindhoven.
[2] De studie van het fysisch landschap is uitgevoerd door dr. Karel Leenders.

2.2 Archeologisch landschap

Volgens de gemeentelijke archeologische verwachtingen- en waardenkaart valt het plangebied geheel in een zone met hoge archeologische verwachting waarbij die hoge verwachting in twee delen gerelateerd is aan de ligging in een historische kern (zie figuur 2).

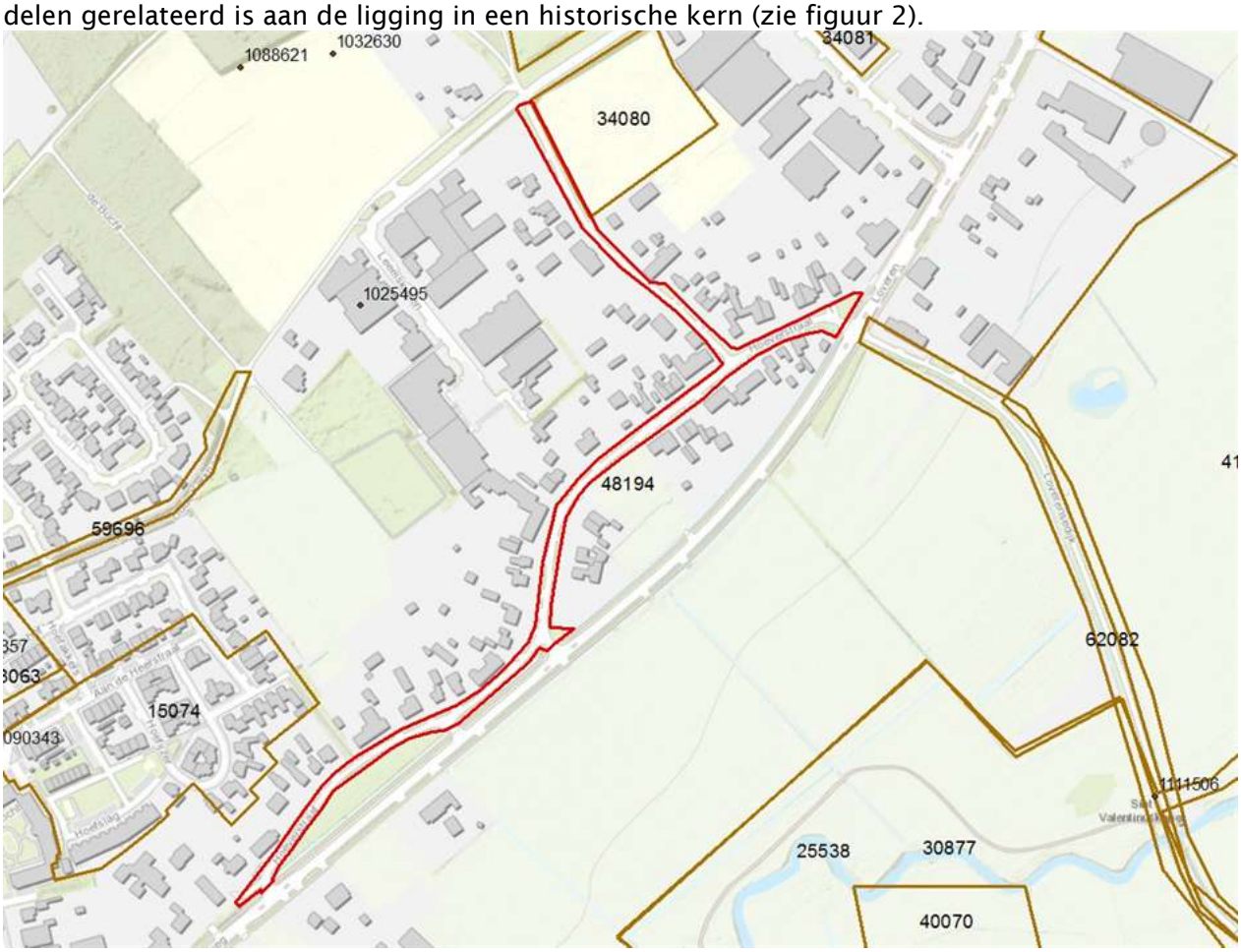

Figuur 5: Overzicht van archeologische vindplaatsen en monumenten in en rond het plangebied (Archis RCE).

Archis nr.	Locatie	Toelichting	Periode
1090343 en 15074	Hoefzicht	Proefsleuven AAC waarbij sporen van bewoning zijn aangetroffen: Waterput, paalkuilen, greppels en aardewerk. Deels zijn sporen in de bodem behouden.	IJzertijd, Romeinse tijd, Middeleeuwen en Nieuwe tijd
62082	Loverensedijk	Archeologische begeleiding sanering	--
1025495	Leemskuilen	Urnenveld	IJzertijd
34080	Leemskuilen deelgebied 2	Bureauonderzoek waarin werd geadviseerd om verkennende boringen uit te voeren	--
1088621	Leemskuilen	Fragment handgevormd aardewerk	Neolithicum
1032630	Leemskuilen	Vuurstenen artefacten	Laat Paleolithicum

Tabel 1. Overzicht van de archeologische onderzoeken in de omgeving van plangebied Westerhoven (zie figuur 5 voor de ligging).

In de directe omgeving van het plangebied zijn verschillende vondsten gedaan al dan niet tijdens archeologisch onderzoek (zie figuur 5). De dateringen van deze waarnemingen lopen uiteen vanaf het Paleolithicum tot en met de Nieuwe tijd. Opvallend is een urnenveld uit de IJzertijd, op ongeveer 200 meter ten noordwesten van het onderzoeksgebied (ARCHIS nummer 1025495). Ongeveer 150 meter ten noordwesten van het onderzoeksgebied werd een concentratie artefacten van de Tjongercultuur waargenomen (Laat Paleolithicum) (Archis waarnemingsnummer 1032630). Iets verderop werd verder nog een scherf handgevormd aardewerk gevonden (Archis waarnemingsnummer 1088621).

In 2005 is door AAC Projectenbureau een proefsleuvenonderzoek uitgevoerd in plangebied Hoefzicht (waarneming 431236 en onderzoeksmelding 15074)[3], iets ten noordwesten van het huidige plangebied. Verspreid over het terrein zijn (paal)kuilen zonder enige aanwijzingen voor structuren aangetroffen. Het gaat hier vermoedelijk om sporen van landgebruik. In ieder geval is het terrein, getuige het akkerdek en diverse greppels, vanaf de Late Middeleeuwen in gebruik geweest als akkergrond. Verder is, naast een losstaande waterput uit de Late IJzertijd/Romeinse tijd en enkele losse sporen uit de Romeinse tijd, een concentratie kuilen en paalkuilen uit de Late Middeleeuwen aangetroffen, die wijzen op een woonerf. Lokaal was het terrein verstoord door 20e eeuwse bodemactiviteiten. Naast bodemroering is de bovengrond, het akkerdek, deels afgegraven. De zuidwesthoek en het noordoosten bevatten archeologische waardevolle resten en zijn derhalve behoudenswaardig. Het noordelijke en middendeel van het terrein zijn als gevolg van ontgronding verstoord.

Op het tracé van de Loverensedijk is een archeologische begeleiding uitgevoerd van de sanering van zinkassen.[4] Hierbij werd de oude weg tot 30 cm onder maaiveld ontgraven. Van de bodemopbouw kon alleen de wegverharding waargenomen worden. Er werden geen sporen en of vondsten aangetroffen. Omdat er nergens verdiept is tot in de C-horizont, konden er geen uitspraken worden gedaan over de aan- of afwezigheid van sporen.

2.3 Historisch landschap

De straat Hoeverstraat wordt gevormd door de oude doorgaande provinciale weg van Leende naar Luyksgestel. Deze weg werd aangelegd in 1873-1875. In de kom was de weg verhard met klinkers, daarbuiten met grint. Zware transporten konden vanaf toen vanuit Eindhoven Bergeijk bereiken. In 1930 blijkt de weg tot Luyksgestel bestraat te zijn. De weg liep van Luyksgestel via het Loo, de Broekstraat en het Hof over het Eijkereind, Westerhoven, Loveren naar Braambosch en staak daar over naar Dommelen. In bijlage 2 is de provinciale wegenlegger toegevoegd met daarop details over de wegaanleg.

De Hoeverstraat heette eerder de Hoevenstraat, terwijl de Zandstraat voorheen Loveren heette (zie figuur 6). De Hoeverstraat vormt deels de scheiding tussen de hoger gelegen (open) akkergebieden ten noorden van de straat en de lager gelegen beemden of hooilanden ten zuiden hiervan (zie figuur 7). Deels, want de hooilanden lopen ter hoogte van Hoeverstraat 30-

[3] L.A.Sam/M.Parlevliet/C.W.Koot 2007: Sporen van landgebruik, in: AAC Publicaties 42.

[4] T. Hos, 2014: Archeologische begeleiding van de sanering van zinkassen Loverensedijk te Westerhoven in de gemeente Bergeijk (Econsultancy).

56 over naar de andere zijde van de straat. In het westen rond de kruising van Zandstraat en Hoeverstraat, lag de kern van het gehucht Loveren. In 1830 was dit een straatgehucht van 18 boerderijen tussen het dal van de Keersop en de openakkers van Westerhoven. De structuur dateert grotendeels uit de Late Middeleeuwen (1250-1500), toen de oudtijds verspreide bewoning zich verplaatste naar de randen van de akkercomplexen. Vanuit Loveren voert de Loverensedijk naar St. Valentinuskapel.

Figuur 6: Uitsnede van het plangebied uit de kaart Van de Voordt-Pieck uit 1845.

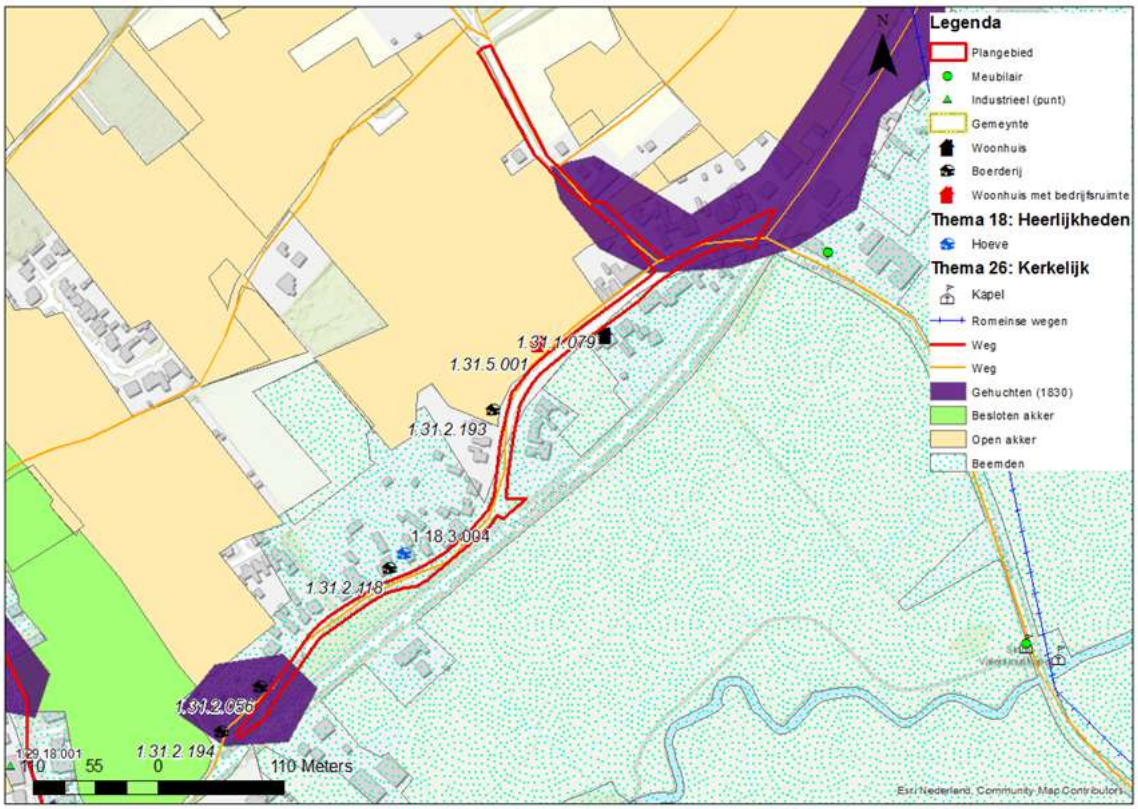

Figuur 7: Het historisch landschap van het plangebied Hoeverstraat-Zandstraat (uitsnede erfgoedkaart gemeente Bergeijk).

Van deze oude boerderijen zijn er nog een aantal bewaard gebleven, zie tabel 2.

Nummer erfgoedkaart	Adres	Beschrijving	Datering
1.31.1.079	Hoeverstraat 15-17	Woonhuis	Circa 1900
1.31.5.001	Hoeverstraat 24	Woonhuis met bedrijfsruimte	Circa 1880
1.31.2.193	Hoeverstraat 28	Langgevelboerderij, gemeentelijk monument	Circa 1850
1.31.2.118	Hoeverstraat 46	Langgevelboerderij	Circa 1920
1.31.2.056	Hoeverstraat 56	Langgevelboerderij	Circa 1880
1.31.2.194	Hoeverstraat 60	Langgevelboerderij met dwarsdeel, gemeentelijk monument	Derde kwart 19de eeuw

Tabel 2. Aanwezige historische bebouwing aan de Hoeverstraat (zie figuur 7 voor de ligging).

Figuur 8 Gemeentelijk monument Hoeverstraat 28

Vermoedelijk ergens ter hoogte van Hoeverstraat 42 lag de in de middeleeuwen de Bisdomhoeve van Loveren (nr. 1.18.3.004 in figuur 7). Op 8 maart 1308 gaf de hertog van Brabant 15 hectare woeste grond tegen betaling van een jaarlijkse cijns van 4 schellingen uit aan de abdij Tongerlo. De abdij ontgon deze grond en stichtte er een boerderij op die verpacht werd. Deze hoeve lag in het gehucht Loveren aan de Hoevenstraat. In 1590 werd de hoeve door Tongerlo afgestaan aan het bisdom Den Bosch. Vandaar de naam Bisdomhoeve. In 1648 werd het bisschoppelijk bezit genaast door de Staten Generaal. Opvallend is dat deze hoeve gesitueerd is in het lage deel waar de beemden doorliepen naar de overzijde van de Hoeverstraat. In 1830 en 1900 zijn hier meerdere gebouwen bij elkaar aanwezig, zie figuren 9 en 10.

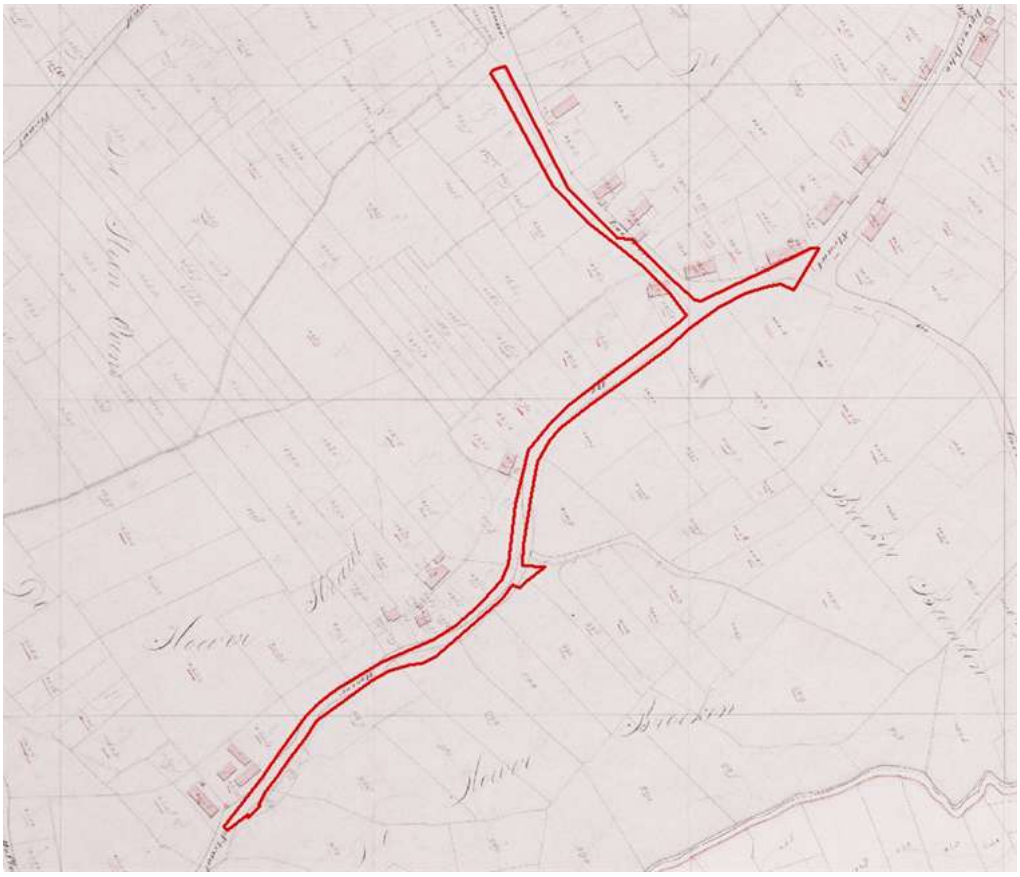

Figuur 9: Kadastrale kaart 1832 van Hoeverstraat-Zandstraat.

Figuur 10: Bonnekaart van Hoeverstraat-Zandstraat uit circa 1900 (kaart wijkt iets af als gevolg van georeferentie).

2.4 Verstoringen

Door ontgronding en vergraving kunnen belangrijke delen van het bodemarchief aangetast zijn of zelfs verdwenen zijn. Daarom is getracht om op basis van de beschikbare informatie te achterhalen waar en in welke mate de bodem in het plangebied verstoord is. De provinciale ontgrondingenkaart laat zien dat er geen terreinen in het plangebied zijn ontgrond. Er hebben ook geen saneringen in het plangebied zelf plaatsgevonden (www.bodemloket.nl), wel direct daarbuiten. Het Actueel Hoogtebestand Nederland laat verder geen opvallende hoogteverschillen in het terrein zien, die kunnen wijzen op verstoringen of afgravingen. De aanleg van eerdere rioleringen, kabels en leidingen in het wegtracé zullen ongetwijfeld tot verstoringen hebben geleid. In hoeverre deze echter het bodemarchief hebben aangetast is niet duidelijk.

3 Gespecificeerde archeologische verwachting

Door middel van een analyse van de verzamelde gegevens is het mogelijk om een gespecificeerde verwachting van archeologische waarden op te stellen voor het plangebied.

Vindplaatsen uit het Paleolithicum en Mesolithicum bestaan uit een strooiing van (vuur)stenen artefacten en afval. De doorsnede van dergelijke vindplaatsen is meestal minder dan 20 m. Mogelijke grondsporen zijn ondiep en door de ouderdom al grotendeels vervaagd. De vindplaatsen kunnen zowel op de hogere dekzanden liggen als op de helling van het beekdal. Het onderzoeksgebied bevindt zich volgens het fysisch landschap op de overgang van een hogere dekzandrug naar het lager gelegen beekdal van de Keersop. Omdat de bodem naar verwachting dermate geroerd is vanwege de aanleg en het gebruik als weg, is de verwachting op een intacte bodem erg klein. De archeologische verwachting op een intacte archeologische vindplaats is hierdoor dan ook laag.

Vanaf de late prehistorie tot in de vroege Middeleeuwen zijn de mensen afhankelijk van akkerbouw en veeteelt voor hun voedselvoorziening. De nederzettingen bevinden zich vooral op de vruchtbare dekzandruggen, bestaande uit sporen van paalgaten, alsmede kuilen en misschien waterputten. Gelijktijdige bewoning lag gemiddeld 100 m uit elkaar en de buurtschappen bestonden uit 1 tot 3 huishoudens. Vanwege de verspreiding van erven in het landschap betekent de vondst van een sporencluster dat er vermoedelijk meer erven in het plangebied zijn gelegen. Uit de omgeving van het plangebied zijn vindplaatsen bekend uit zowel de late prehistorie, Romeinse tijd als de Middeleeuwen. Naast bewoning komen we ook begravingen tegen. Deze vondsten zijn echter afkomstig van de noordelijk gelegen hoge dekzandrug. Omdat het plangebied veel lager ligt op de overgang naar het beekdal, is de kans op archeologische resten uit deze perioden klein en geldt er een lage archeologische verwachting voor deze perioden. De voorgangers van de nu nog bekende gehuchten liggen veelal onder de akkers die in de Late Middeleeuwen en Nieuwe Tijd zijn ontstaan. Dat blijkt ook uit het archeologisch onderzoek in Westerhoven aan de Kerkstraat, Dorpsstraat en Meidoornstraat.

Voor het plangebied geldt vooral een hoge verwachting voor de periode Late Middeleeuwen – nieuwe tijd. De bewoning moeten we vanaf de Late Middeleeuwen vooral zoeken in de omgeving van de historische bekende bewoningskernen- en linten. De ligging van grote delen van het

plangebied in het historische lint van Westerhoven, maken de kans op de aanwezigheid van nederzettingsresten uit de Late Middeleeuwen en bewoning uit de Nieuwe tijd groot. De Hoeverstraat en Zandstraat zijn waarschijnlijk al eeuwenlang in gebruik als (zand)weg. Deze zandweg werd in de 19e eeuw verhard en in de 20e eeuw nog diverse keren vernieuwd. De straten zelf zijn vanwege deze ouderdom archeologisch zeer interessant, maar of er nog resten van de oude wegen bewaard zijn gebleven, is de vraag. Verder rijst de vraag in hoeverre de oude bebouwing die op de kadastrale kaart uit circa 1832 te zien is, geraakt zullen worden door de uit te voeren grondwerkzaamheden. Aangezien de bebouwing direct aan de straat lag, ofwel daar waar de reconstructiewerkzaamheden ten behoeve van de herinrichting zijn gepland, is het mogelijk dat zich resten van deze bebouwing en/of bijbehorende bewoningsactiviteiten zullen worden aangesneden. Als we het plangebied in detail projecteren op de kadastrale minuut van 1830 (zie figuur 11) is er echter maar één locatie waar mogelijk bewoning zal worden aangesneden, namelijk op de hoek van de Hoeverstraat met de Zandstraat. Hier is de kans dan ook het grootst dat er archeologische resten bij de werkzaamheden worden aangesneden.

Figuur 11 De Hoeverstraat van west (linksboven) naar oost met aansluiting op Zandstraat (rechtsonder).

4 Conclusie en advies

In verband met voorgenomen herinrichting van de Hoeverstraat en Zandstraat in Westerhoven is een archeologische quickscan uitgevoerd. De bekende archeologische gegevens geven voor het plangebied voldoende concrete aanwijzingen voor een **lage** verwachting voor de vroege prehistorie tot en met Vroege Middeleeuwen en een **hoge** archeologische verwachting voor de Late Middeleeuwen en Nieuwe Tijd. Een vergelijking van de geplande werkzaamheden met historisch kaartmateriaal, laat zien dat op één plaats de kans bestaat dat historische bebouwing wordt aangetroffen. Daarnaast volgt het tracé een bestaande weg, die al zeer lang in gebruik is. De kans dat het oude wegdek wordt aangetroffen, lijkt gezien de geplande grondwerkzaamheden, redelijk hoog. Hierbuiten bestaat echter zeker ook de kans op het aantreffen van losse sporen en vondsten.

Omdat er gewerkt zal worden in een gebied dat al heel lang in gebruik is als weg, waarlangs bebouwing stond, is de kans dat hiervan tijdens de werkzaamheden resten zullen worden aangetroffen in principe groot. Omdat er echter in lijnvormige vlakken van circa 3,5 meter breed gegraven zal worden, zal met name in de gebieden met een hoge archeologische verwachting, maar ook in de gebieden met een historische kern, de kans groot zijn dat er slechts flarden van bewoningssporen en losse vondsten zullen worden aangetroffen. De kans dat een complete huisplattegrond wordt aangetroffen, zal minimaal zijn. De meerwaarde van archeologisch onderzoek lijkt hier dan ook niet op te wegen tegen de kosten die samenhangen met een archeologische begeleiding van de werkzaamheden. Een archeologisch onderzoek door een erkend opgravingsbedrijf op basis van een door de gemeente geaccordeerd Programma van Eisen achten wij in dit geval dan ook niet noodzakelijk. Er is echter wel kans op het aantreffen van losse archeologische vondsten of grondsporen. Deze kunnen wel informatie geven over de historie van deze specifieke locaties in Westerhoven en de ouderdom van de bestaande weg en kunnen interessant zijn voor de lokale geschiedenis. Op basis van het tracé en de kadasterkaart van 1830 zal vooral de kans op het aantreffen van losse sporen en vondsten groot zijn in de historische kernen (de paarse gebieden op de archeologische verwachtingenkaart). Wij adviseren dan ook om zowel de graafactiviteiten, welke op een niveau dieper dan 30 cm onder maaiveld in het plangebied plaatsvinden, te laten controleren op sporen en vondsten door amateurarcheologen, daar waar dat mogelijk is. Onder 'amateurarcheologen' verstaan wij vrijwilligers die archeologisch werk verrichten en aangesloten zijn bij een archeologische vereniging en/of heemkundekring, in dit geval de Archeologische Vereniging Kempen- en Peelland (AVKP). De regioarcheoloog van de ODZOB kan daarbij assisteren mocht dat noodzakelijk zijn. Tijdens deze controles kan ook het profiel van de weg nader worden bekeken.

Voor archeologische begeleiding (het 'leesbaar maken van archeologische sporen bij niet archeologische graafwerkzaamheden') is geen vergunning nodig. Het verder afwerken van sporen (zoals scherven en kuilen uitgraven) valt onder opgraven en daar is wel een vergunning voor nodig van de Rijksdienst voor het Cultureel Erfgoed. Aan deze toestemming worden voorwaarden verbonden, bijvoorbeeld voor rapportage. Indien vervolgens archeologische sporen worden aangetroffen, waarvan men redelijkerwijs kan vermoeden dat het gaat om een zaak van algemeen belang wegens hun schoonheid, hun betekenis voor de wetenschap of hun cultuurhistorische waarde, dient deze vondst verplicht gemeld te worden bij de Rijksdienst voor

het Cultureel Erfgoed. Indien noodzakelijk kan dan alsnog professioneel archeologisch onderzoek afgedwongen worden.

De aanwezigheid van archeologische resten kunnen niet geheel worden uitgesloten op basis van het uitgevoerde onderzoek. Mochten er tijdens toekomstige grondwerkzaamheden toch archeologische vondsten en structuren worden aangetroffen, dan dient men dit op basis van de Erfgoedwet 2016 zo spoedig mogelijk bij de Rijksdienst voor Cultureel Erfgoed en de gemeente Bergeijk te melden.

5 Literatuur

Berkvens, R. e.a., 2012: Kempisch erfgoed in beeld. Een regionale erfgoedkaart voor de Kempen- en A2 gemeenten Bergeijk, Bladel, Eersel, Oirschot, Reusel-De Mierden, Waalre, Valkenswaard, Cranendonck en Heeze-Leende (SRE Milieudienst).

Sam, L.A., M. Parlevliet en C. W. Koot, 2007: Sporen van landgebruik: inventariserend veldonderzoek in de plangebieden Daalakkers, Leemskuilen en Hoefzicht II in Westerhoven, gemeente Bergeijk (Noord-Brabant) (AAC publicaties 42).

Voordt-Pieck, L. van der, M. Kuijl. Statistiek der provincie Noord-Braband volgens de uitkomsten van het kadaster bij deszelfs invoering. Maastricht, 1845 (Geografisch Etablissement F. Desterbecq).

Wagemans, M., 2009: Archeologische notitie Leemskuilen. Gemeente Bergeijk (SRE Milieudienst).

Bijlage 1 Dwarsdoorsneden uit bestek

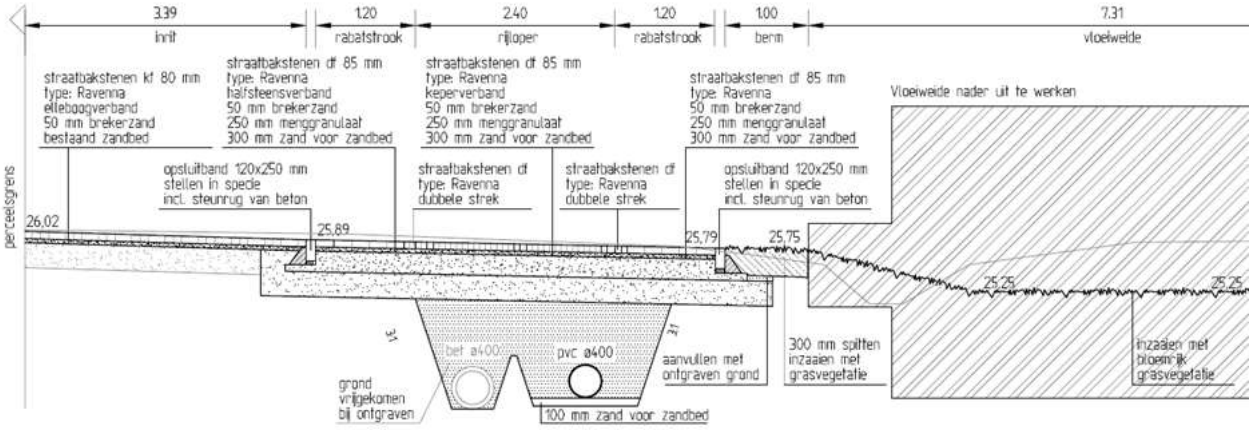

Dwarsprofiel A-A
schaal: 1 : 50

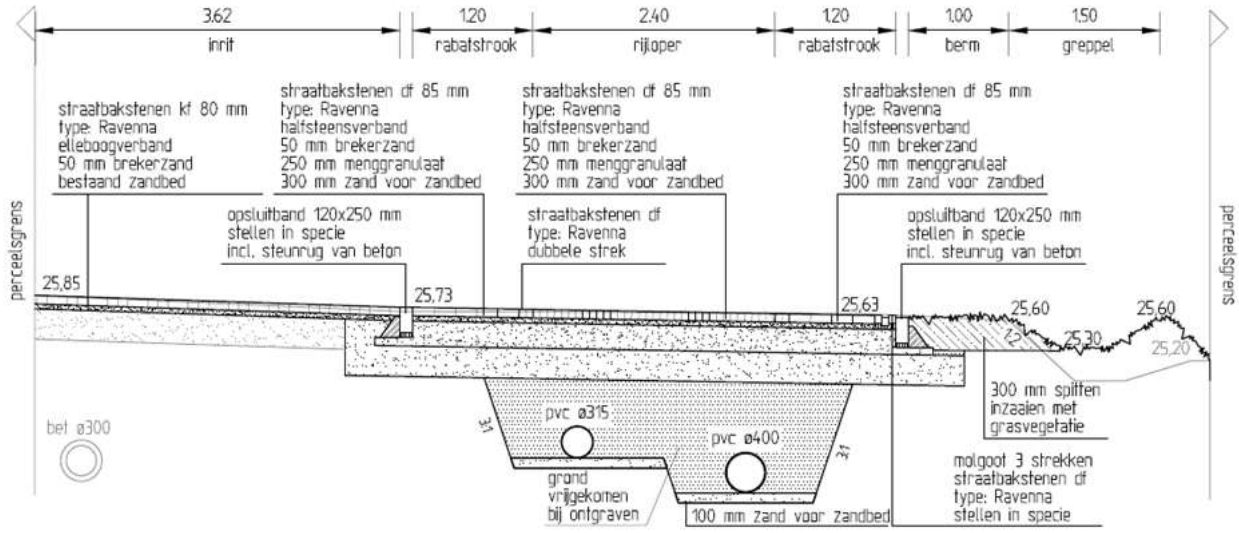

Dwarsprofiel B-B
schaal: 1 : 50

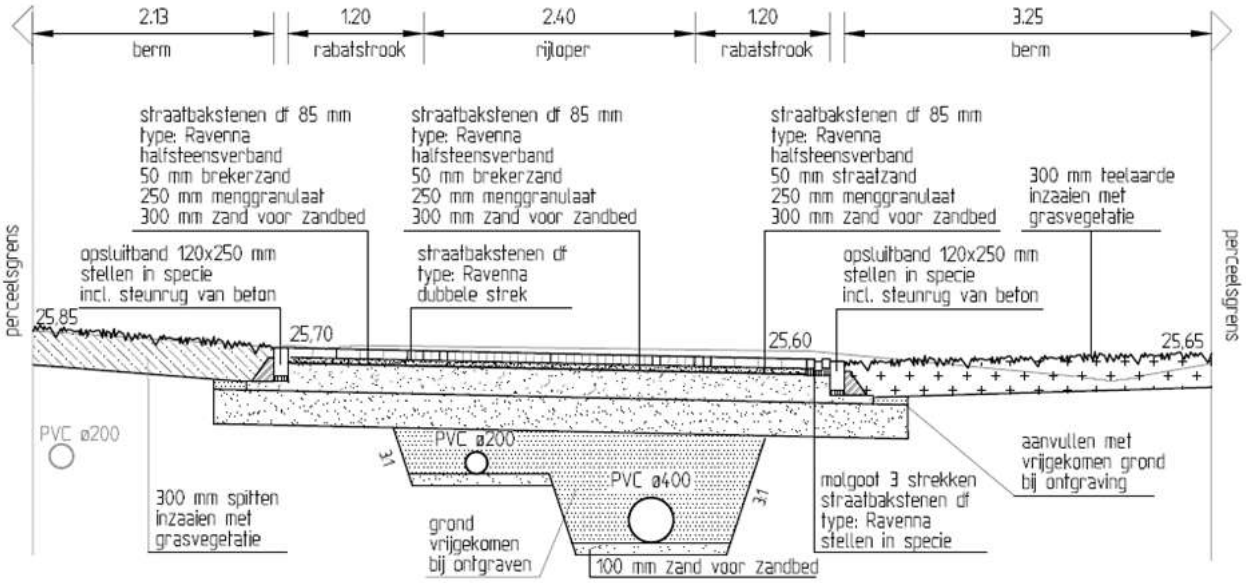

Dwarsprofiel C-C

schaal: 1 : 50

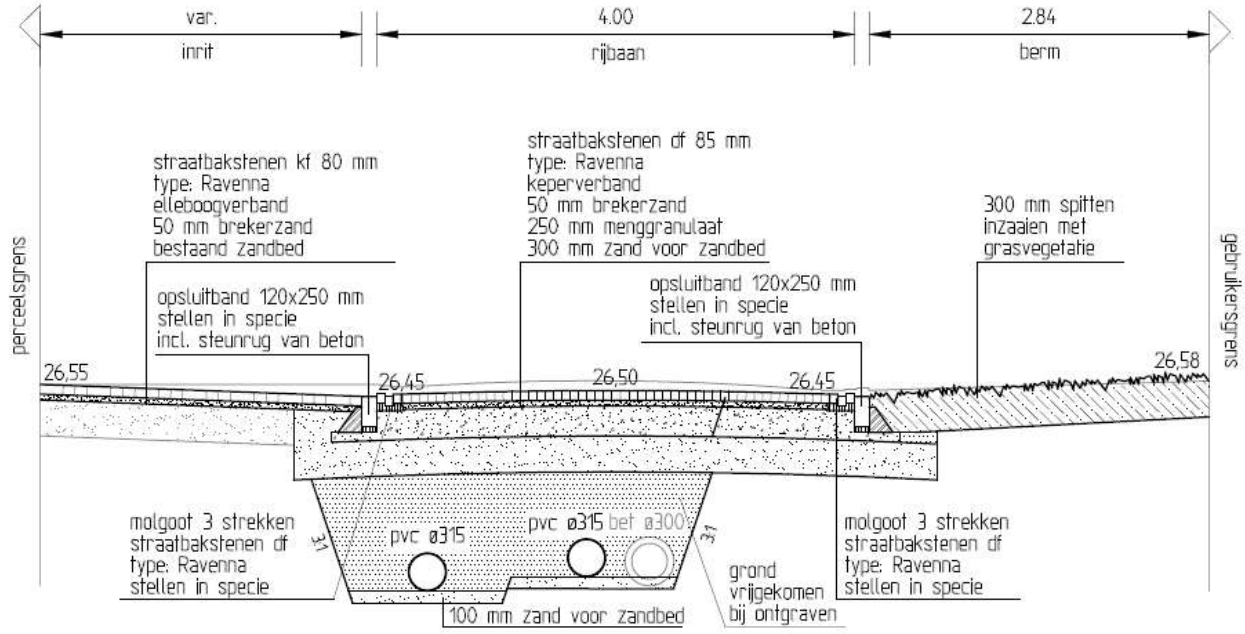

Dwarsprofiel E-E

schaal: 1 : 50

Bijlage 2 Provinciale wegenlegger 1907: weg van Leende naar Luijksgestel (het noorden is onder)

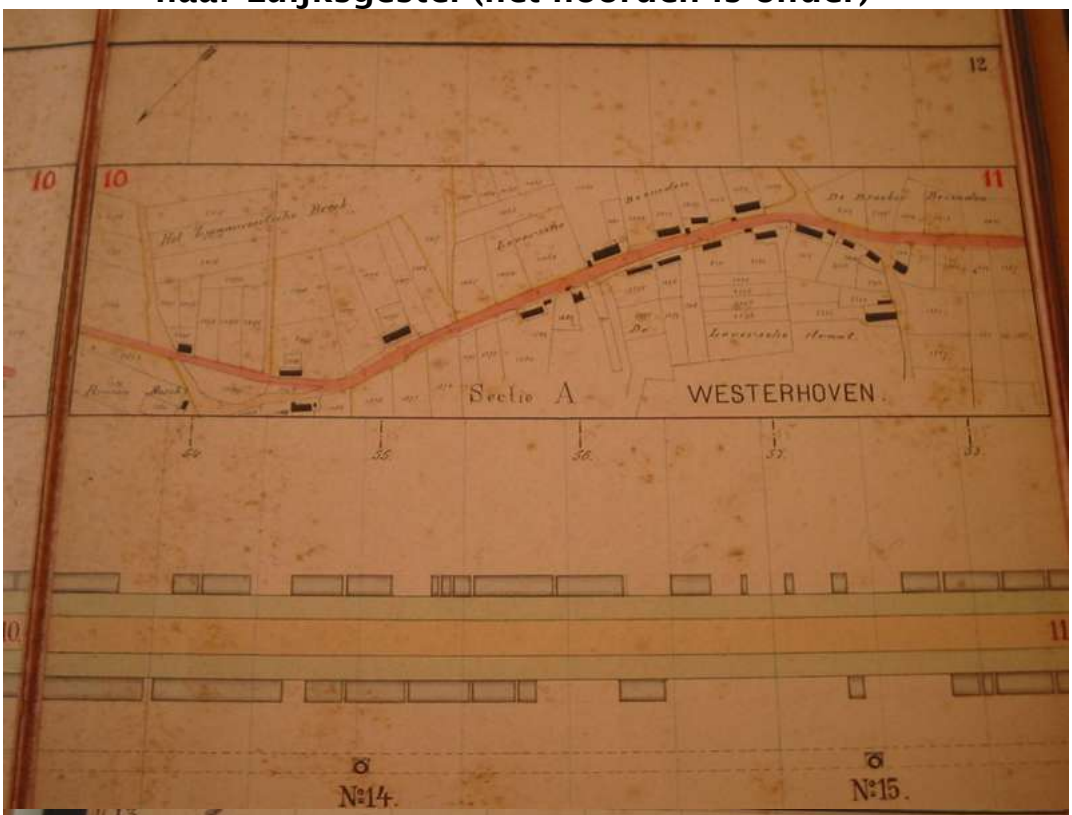

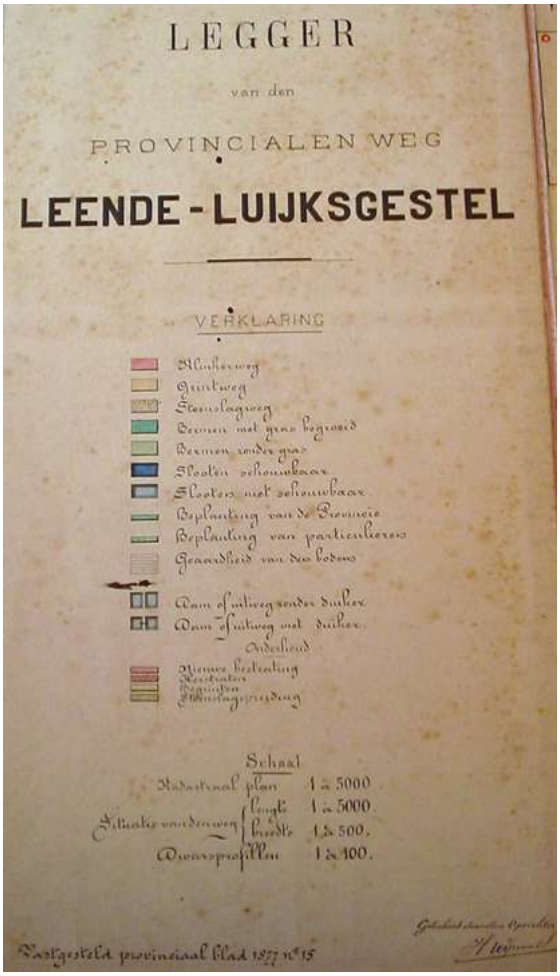
LEGGER
van den
PROVINCIALEN WEG
LEENDE - LUIJKSGESTEL
VERKLARING
Schaal
Vastgesteld provinciaal blad 1877 n° 15